BSS/WA

SK

FK

PF

GIUNTI DI ACCOPPIAMENTO per encoder

- ***Il giunto flessibile montato sull'encoder garantisce un accoppiamento ottimale esente da disallineamenti paralleli ed angolari, e quindi da sovraccarichi dannosi per la durata dei cuscinetti***

BSS	WA	FK	SK	PF
Giunto in alluminio Foro Ø 6-10 o 6-6 mm	Giunto in alluminio Foro Ø 8-8 o 10-10 mm	Giunto in acciaio nichelato Foro Ø 6-6, 6-8 o 8-8 mm	Giunto in poliamide rinforzato in fibra di vetro con inserto in alluminio Foro Ø 4-4, 6-6, 8-8, 10-10 mm	Giunto tipo Paguflex in acciaio galvanizzato con connessioni in poliuretano Foro Ø 6-6, 8-8, 10-10 mm

CARATTERISTICHE						
TIPO	CODICE	MATERIALE	COPPIA TORCENTE *Senza inversione/ con inversione*	DISASSAMENTO *Angolare/parallelo*	DIMENSIONI *Ø x Lungh. mm*	FORATURA *d1/d2 mm*
BSS40610	*BSS40610*	*Alluminio*	2,6 /1,3 Nm	7° / 0,25 mm	23 X 19	6 / 10
BSS06-06	*BSS0606*		2,6 /1,3 Nm	7° / 0,25 mm	20 x 19	6 / 6
WA 8-8	*WA8-8*	*Alluminio*	0,95 / 0,475 Nm	5° / 0,25 mm	22 x 25	8 / 8
WA 10-10	*WA10-10*		1,1 / 0,55 Nm	5° / 0,25 mm	25 x 24	10 / 10
SK 4-4	*SK4-4*	*Poliammide rinforzato in fibra di vetro con inserto in alluminio*	0,20 / 0,10 Nm	2,5° / 0,25 mm	15 x 20	4 / 4
SK 6-6	*SK6-6*		0,80 / 0,40 Nm	3° / 0,25 mm	22 x 24	6 / 6
SK 8 – 8	*SK8-8*		0,80 / 0,40 Nm	3° / 0,25 mm	22 x 24	8 / 8
SK 10-10	*SK10-10*		0,80 / 0,40 Nm	3° / 0,25 mm	22 x 24	10 / 10
FK 6-6	*FK6-6*	*Acciaio nichelato*	0,1 Nm max	1° / 1 mm	16 x 35	6 / 6
FK 6-8	*FK6-8*		0,1 Nm max	1° / 1 mm	16 x 35	6 / 8
FK 8-8	*FK8-8*		0,1 Nm max	1° / 1 mm	16 x 35	8 / 8
PF 6-6	*PF0606*	*Acciaio galvanizzato con connessioni in poliuretano*	0,5 Nm max	10°/2 mm	29 x 29	6 / 6
PF 8-8	*PF0808*		0,5 Nm max	10°/2 mm	29 x 29	8 / 8
PF 10-10	*PF1010*		0,5 Nm max	10°/2 mm	29 x 29	10 / 10

DIMENSIONI

Giunti BSS/WA/SK/FK

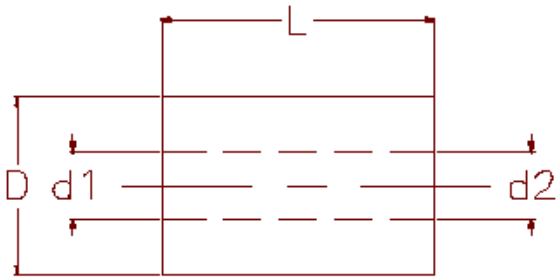

Giunto Paguflex PF

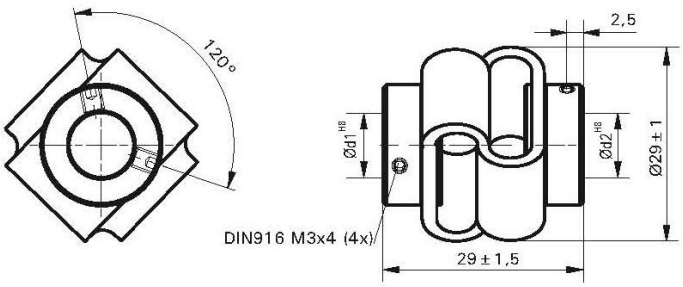

ELAP VIA VITTORIO VENETO, 4 – I-20094 CORSICO (MI) TEL. ++39.02.4519561
FAX ++39.02.45103406 E-MAIL: INFO@ELAP.IT WWW.ELAP.IT

RUOTA251

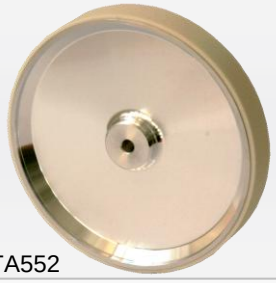
RUOTA552

RUOTE MISURATRICI
per encoder

- ***Ruote di misura in alluminio con superficie in poliuretano adatte alla misurazione a contatto con materiali diversi***
- ***Ottima precisione, lunga durata***

RUOTA251	RUOTA552
Ruota sviluppo 200 mm - Foro diametro 6, 8 o 10 mm	Ruota sviluppo 500 mm - Foro diametro 8 o 10 mm

CARATTERISTICHE		RUOTA 251	RUOTA 552
Materiale	**Interno**	*Alluminio*	*Alluminio*
	Superficie	*Poliuretano*	*Poliuretano*
	Finitura superficie	*Liscia*	*Liscia*
Circonferenza		*200 mm ±0,2*	*500 mm ±1*
Diametro		*63,66 mm*	*159,16 mm*
Diametro foro		*6, 8 o 10 mm*	*8 o 10 mm*
Momento di inerzia		*310 gcm^2*	*$21,6x10^3$ gcm^2*
Peso		*60 g*	*700 g*
Temperatura di esercizio		*-30° ÷ 85° C*	*-30° ÷ 85° C*

Adatte all'utilizzo a contatto di metalli, profilati di acciaio, superfici laccate, materie plastiche, carta, cartone, legno, tessuti, pellami.
Ottima resistenza a oli, carburanti, ozono e agenti ambientali
Disponibili a richiesta con finitura superficie in poliuretano corrugato o puntinato e in alluminio zigrinato

DIMENSIONI

Ruota 251

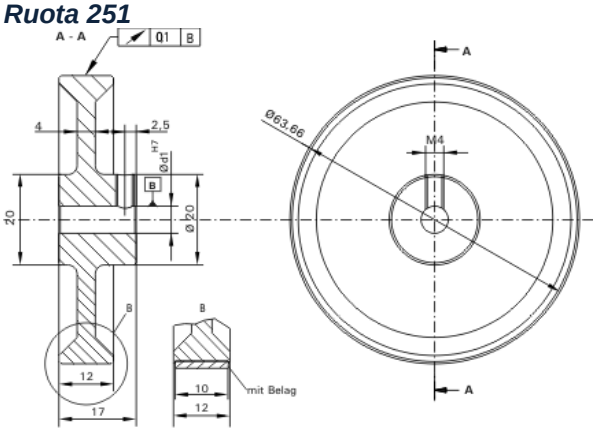

Ruota 552

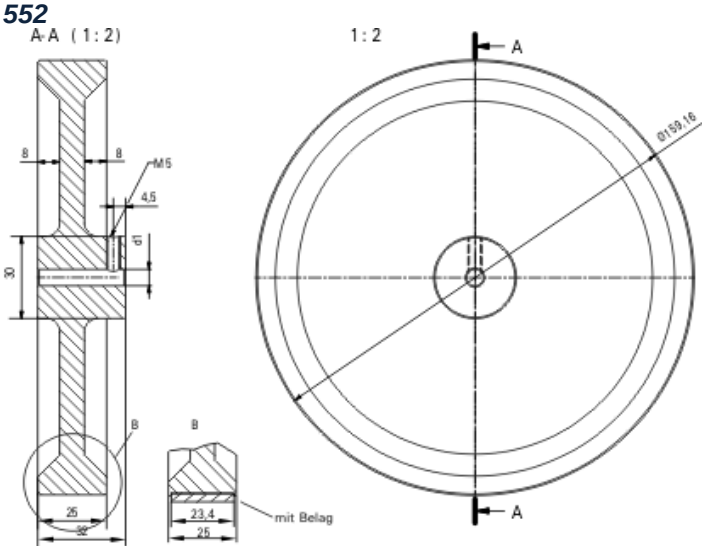

ELAP VIA VITTORIO VENETO, 4 – I-20094 CORSICO (MI) TEL. ++39.02.4519561
FAX ++39.02.45103406 E-MAIL: INFO@ELAP.IT WWW.ELAP.IT

Braccio B100

Encoder SEB con braccio e ruota 251

BRACCIO di SUPPORTO per encoder

Braccio B100

Braccio di supporto encoder in alluminio verniciato adatto per il montaggio su encoder con albero sporgente – consigliato per accoppiamento con encoder serie SEB

DIMENSIONI

Braccio B100

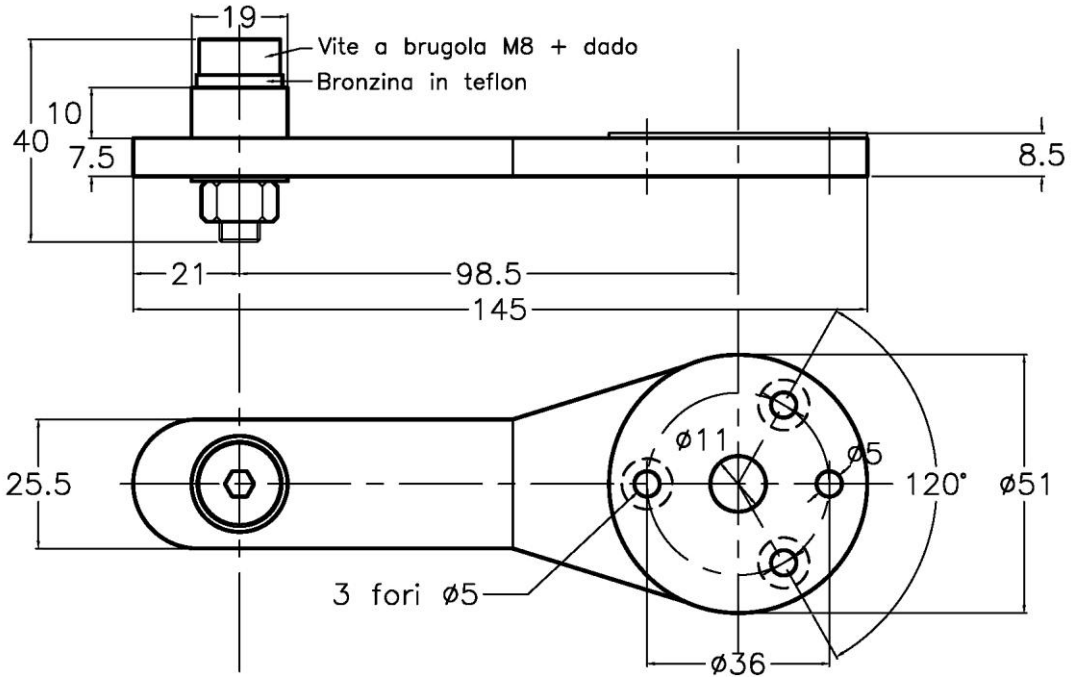

A corredo: n. 3 viti testa piana svasata con esagono incassato TPSEIM5x16

Rif.M1312A

ELAP VIA VITTORIO VENETO, 4 – I-20094 CORSICO (MI) TEL. ++39.02.4519561
FAX ++39.02.45103406 E-MAIL: INFO@ELAP.IT WWW.ELAP.IT